CF-Mikroflansche DN10

- Platzersparnis beim Anlagenbau
- Werkstoff: Edelstahl 1.4404 / 316L
- Weitere Komponenten mit Mikroflanschen erhältlich:
  - Drehdurchführungen
  - Lineartranslatoren
  - Elektrische und Flüssigkeitsdurchführungen
- Reduzierung von DN16 auf DN10 und von DN40 auf DN10 möglich

Flansche

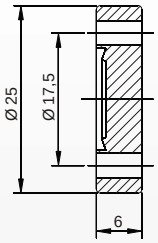

F10-316
CF-Blindflansch DN10
Edelstahl 316L

F10T-316
CF-Blindflansch DN10,
mit Gewindelöchern
Edelstahl 316L

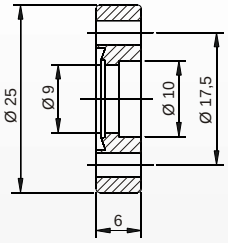

F10B10-316
CF-Schweißflansch DN10,
Edelstahl 316L

F10B10T-316
CF-Schweißflansch DN10,
mit Gewindelöchern
Edelstahl 316L

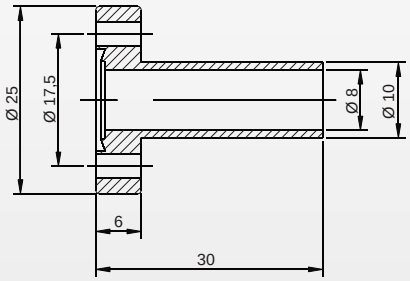

TU10-30-10-316
CF-Flansch mit Rohransatz DN10,
Edelstahl 316L

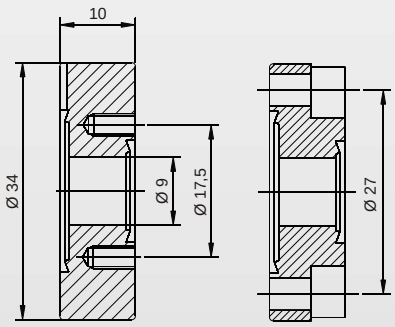

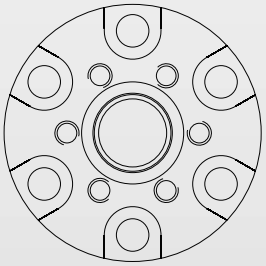

ZL016010-316
CF-Reduzierflansch DN16 auf DN10,
Edelstahl 316L

- verwendbar mit
  6 x M4-Inbusschrauben und
  6 x M3-Sechskantschrauben

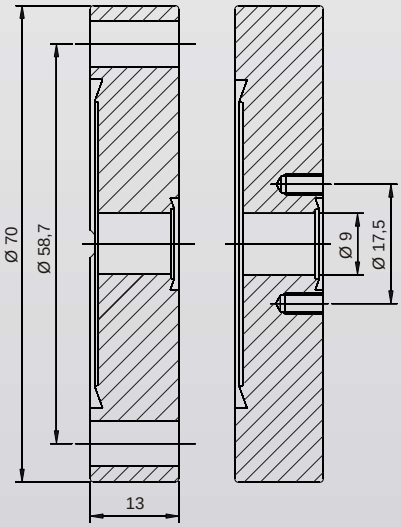

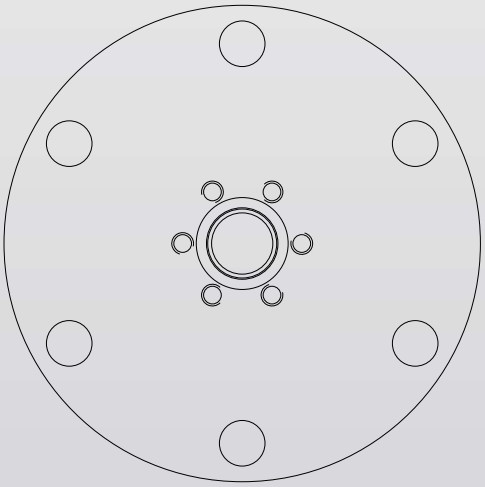

ZL040010-304
CF-Reduzierflansch DN40 auf DN10,
Edelstahl 304

Dichtungen

CU10
CF-Kupferdichtung DN10, OFHC-Kupfer
Verpackungseinheit 10 Stück

VGF10
CF-Flachdichtung DN10, FKM,
Verpackungseinheit 1 Stück

Verbindungselemente

NBW316 Schraubensatz, ISO 4017, M3, Länge 16 mm, A2,
bestehend aus Schraube, Mutter und Unterlegscheibe, Satz à 25 Stück

NBW320 Schraubensatz, ISO 4017, M3, Länge 20 mm, A2,
bestehend aus Schraube, Mutter und Unterlegscheibe, Satz à 25 Stück

VACOM®
Vakuum Komponenten & Messtechnik GmbH
Gabelsbergerstraße 9 ▪ 07749 Jena ▪ Deutschland
Tel. +49(0)3641 4275-0 ▪ Fax +49(0)3641 4275-82
info@vacom.de ▪ www.vacom.de ▪ www.vacom-shop.de